PLAN COFRAJ Scara 1:10

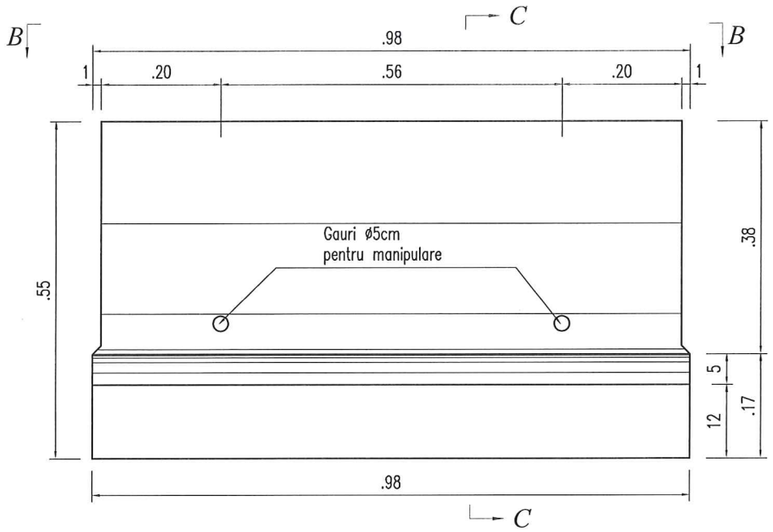

SECTIUNE C-C

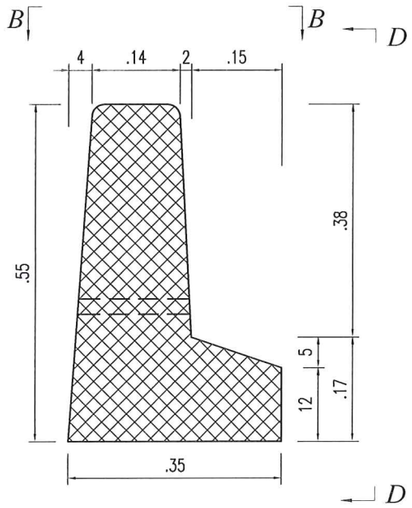

PLAN ARMARE Scara 1:10

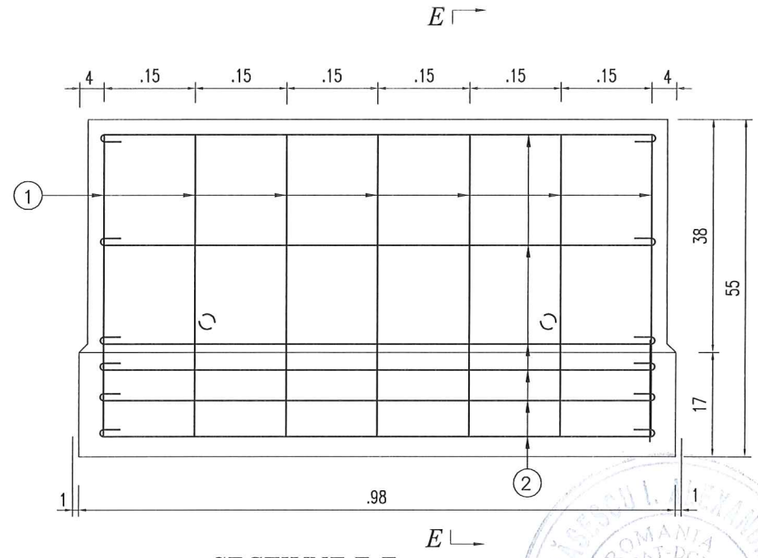

VEDERE B-B

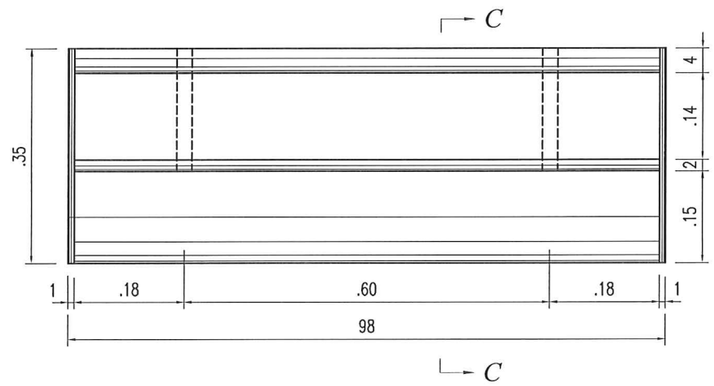

MASURATOAREA MATERIALULUI METALIC PENTRU UN PARAPET DE SIGURANTA CURENT

M	Ø	LUNG.	BUC.	S255
				8
1	8	1.95	7	13.65
2	8	1.20	10	12.00
TOTAL	ml / Ø			25.65
TOTAL	kg / ml			0.395
TOTAL	kg / Ø			10
TOTAL	kg			10

SECTIUNE E-E

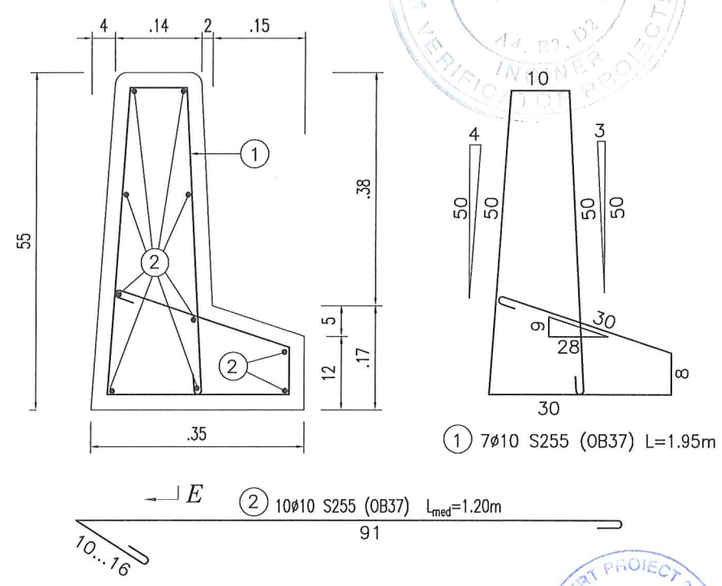

NOTA:
1. Bordurile se vor vopsi cu vopsea anticoroziva impotriva carbonatarii;
2. Se vor utiliza 2x105buc. parapeti de siguranta din beton curenti.

BETON:
C35/45-A/C=0,55;Cmin=300kg/mc-Cl 0,10-CEM I 52,5R-0/22-S3;

OTEL BETON: S255 (OB37)

STRAT DE ACOPERIRE CU BETON: 50mm;

CLASE DE EXPUNERE: - XC3 si XD1;

P.T. + D.D.E.	NUME SI PRENUME	SEMNATURA	CERINTA	NR. REFERAT	
VERIFICATOR ATESTAT	Ing. A. Tanasescu		A4,B2,D2	REFERAT NR.	
S.C. EXPERT PROIECT 2002 S.R.L BUCURESTI			BENEFICIAR: CONSILIUL JUDETEAN IALOMITA		PROIECT NR. P 234
PROIECTAT	Ing. S. Tataru		SCARA 1:10	POD PESTE RAUL PRAHOVA LA DRIDU, DJ 101 km 52+759	FAZA: P.T.+D.D.E.
VERIFICAT	Ing. G. Ariton				
SEF LUCRARE	Ing. M. Petre		2012	COFRAJ SI ARMARE BARIERA DE SIGURANTA CURENTA DIN BETON ARMAT	40