VEDERE LATERALA A-A
Sc. 1:5

SECTIUNE B-B
Sc. 1:5

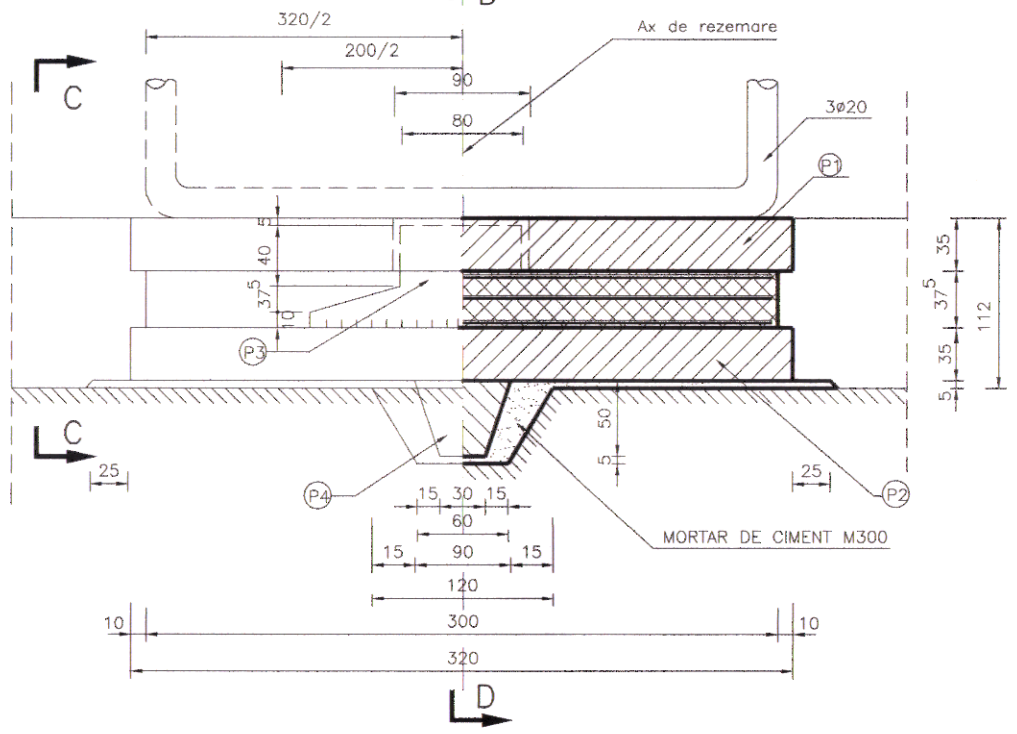

VEDERE DIN FATA C-C
Sc. 1:5

SECTIUNE D-D
Sc. 1:5

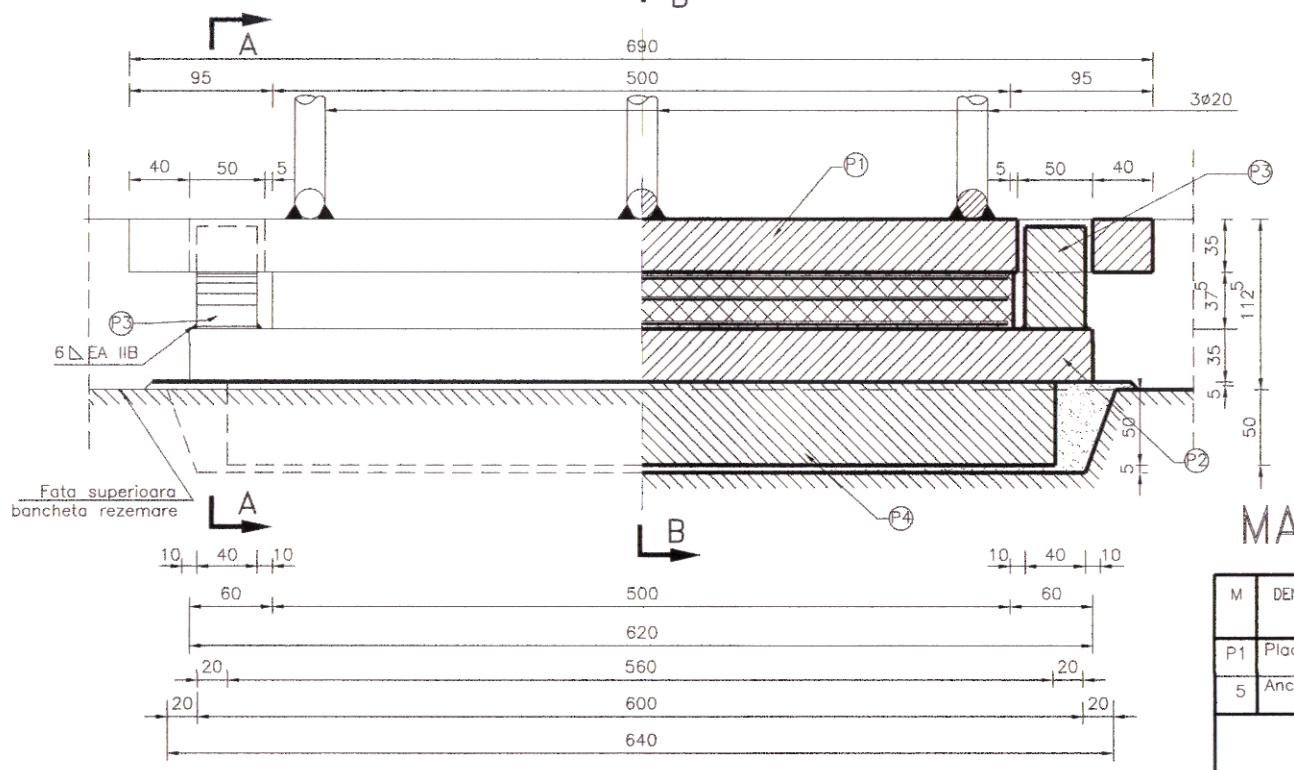

DIMENSIUNI CARACTERISTICE

TIP APARAT	H max (tf)	a	b	h	H	a1=a2	b1	b2	b4	l4	l5
13	38	300	500	37	112	320	690	620	560	600	640

PLACA SUPERIOARA
Sc. 1:10

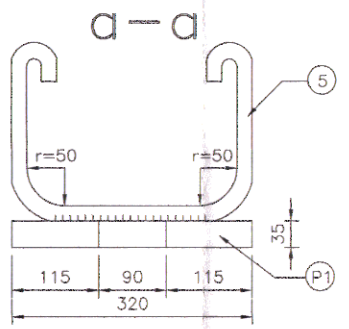

ANCORA (5) ø20 L=1.10
Sc. 1:10

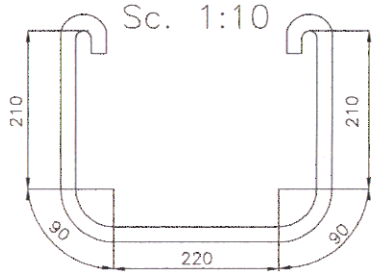

PLACA INFERIOARA
Sc. 1:10

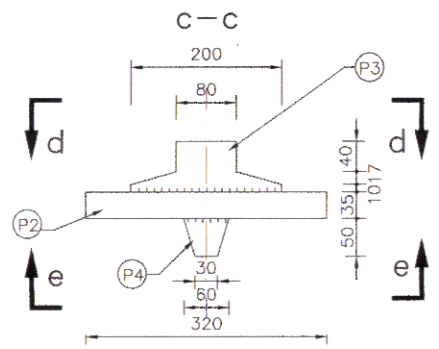

PLACUTA (P1)
Sc. 1:10

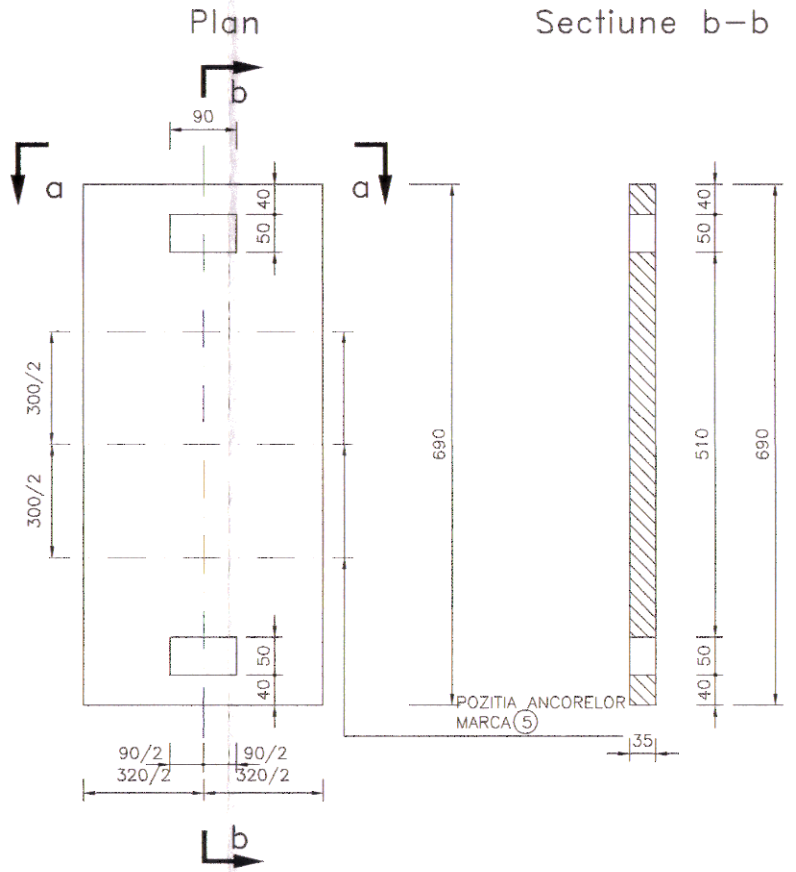

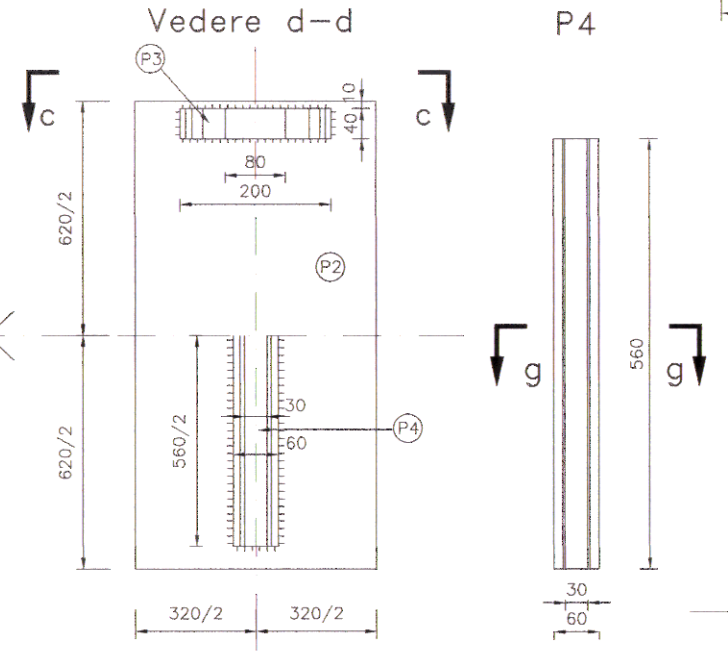

OPRITOR P3
Sc. 1:10

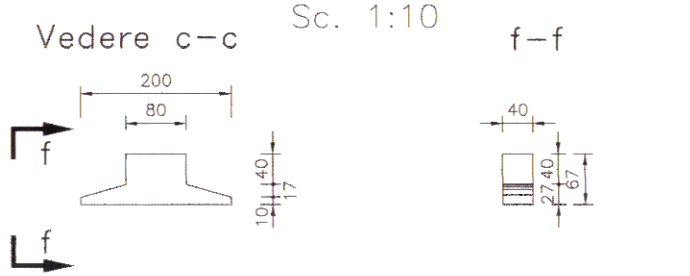

PLACA DIN NEOPREN
Sc. 1:2.5

Sectiune E-E

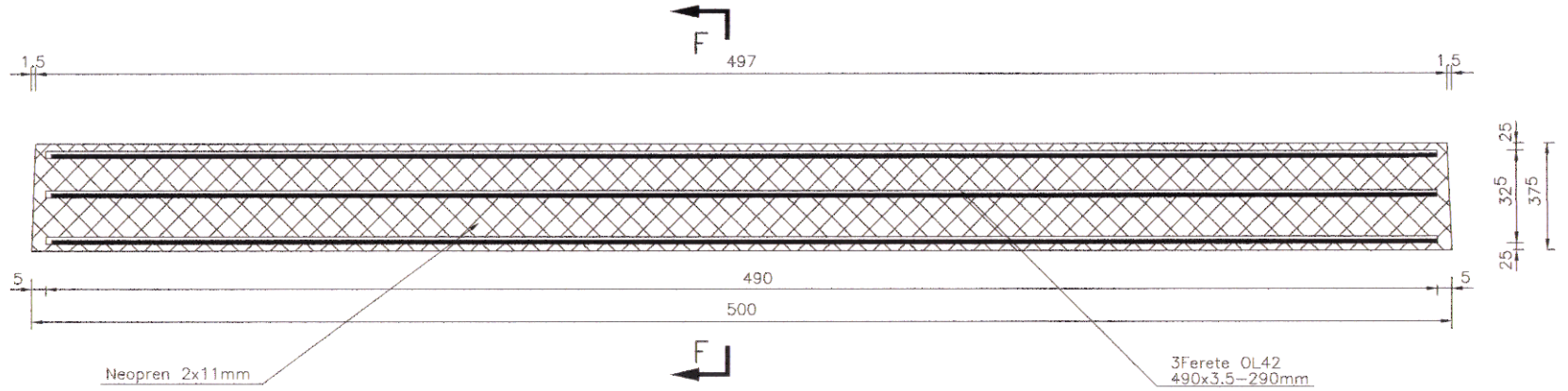

PLACUTA P2
Sc. 1:10

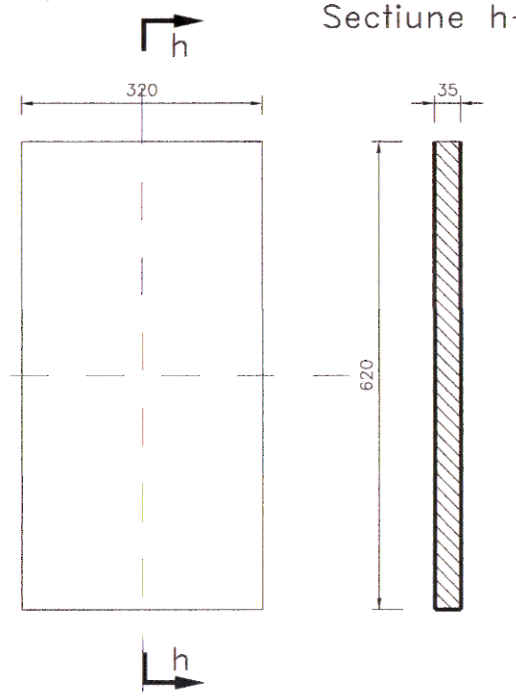

Sectiune F-F Sc. 1:2.5

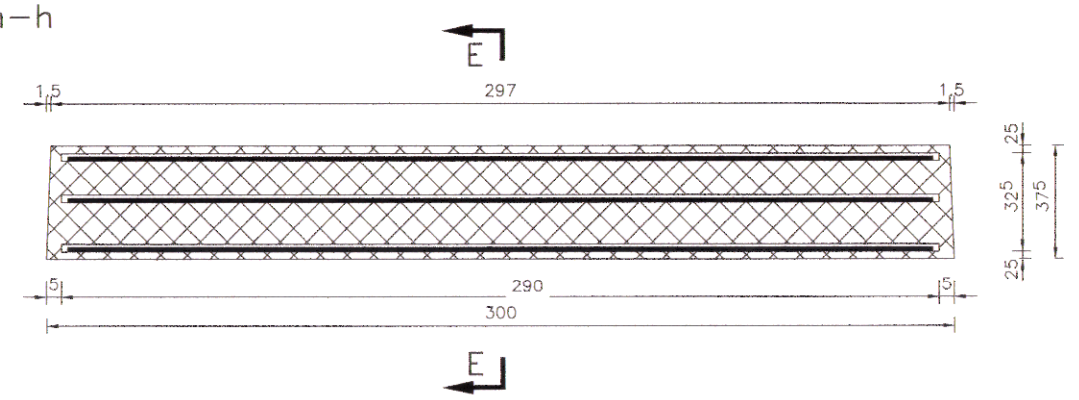

NOTA:
- Dimensiunile sint date in mm
- Pentru un aparat de reazem se va adauga si cantitatea de material metalic din placa inferioara

CONSUMURI: Neopren = 5.57 kg
Armaturi = 11.72 kg
GREUTATE APARAT: = 17.29/buc. kg

MASURATOAREA MATERIALULUI METALIC

M	DENUMIREA PIESEI	DIMENSIUNI mm	NR. BUC.	GR/BUC Kg	GREUTATE TOTALA Kg	SE CONFECTIONEAZA DIN WILL BE MADE OF
P1	Placa superioara	320x690x35	1	60.75	60.75	Tabla gros. OL37 STAS 437/80 STAS 500/80 STAS 5730/75
5	Ancora OB37	ø20 L=1100	3	2.71	8.13	OB37
		MATERIAL METALIC			60.75	
		ANCORA OB37			8.13	

MASURATOAREA CORDONULUI DE SUDURA

PIESE SOLIDARIZATE	L CORDON mm	NR. CORDON	LUNGIME TOTALA	∂ CORDON mm	OBSERVATII	
P1 cu 5	220	3	660	7	cordon dublu	Electrozi folositi la sudura sint EL 50B conf. STAS 1125/81

MASURATOAREA MATERIALULUI METALIC

M	DENUMIREA PIESEI	DIMENSIUNI	NR. BUC.	GR/BUC Kg	GREUTATE TOTALA Kg	SE CONFECTIONEAZA DIN
P2	Placa inferioara	320x620x35	1	54.60	54.60	Tabla gros. OL37 STAS 437/81 STAS 500/80 STAS 5730/75
P3	Opritor		2	2.38	5.76	OB37 STAS 437/80
P4	Nervura		1	9.90	9.90	OB37 STAS 334/80
		MATERIAL METALIC			70.26	
		TOTAL MATERIAL METALIC			131.01	

MASURATOAREA CORDONULUI DE SUDURA

PIESE SOLIDARIZATE	L CORDON mm	NR BUC	LUNGIME TOTALA	∂ CORDON mm	OBSERVATII	
P2 cu P3	480	2	960	12	cordon simplu	Electrozi folositi la sudura sint EL 50B conf. STAS 1125/81
P2 cu P4	1240	1	1240	7	cordon dublu	

P.T. + D.D.E.	NUME SI PRENUME	SEMNATURA	CERINTA	NR. REFERAT
VERIFICATOR ATESTAT	Ing. A. Tanasescu		A4,B2,D2	REFERAT NR.
S.C. EXPERT PROIECT 2002 S.R.L. BUCURESTI			BENEFICIAR: CONSILIUL JUDETEAN IALOMITA	PROIECT NR. P 234
PROIECTAT	Ing. S. Tataru		SCARA 1:10 1:5 1:2.5	POD PESTE RAUL PRAHOVA LA DRIDU, DJ 101 km 52+759
VERIFICAT	Ing. G. Ariton			APARAT DE REAZAEM TIP 13 300x500x37.5mm (fix)
SEF LUCRARE	Ing. M. Petre		2012	FAZA: P.T.+D.D.E.

19