ELEVATIE A - A Scara1:50

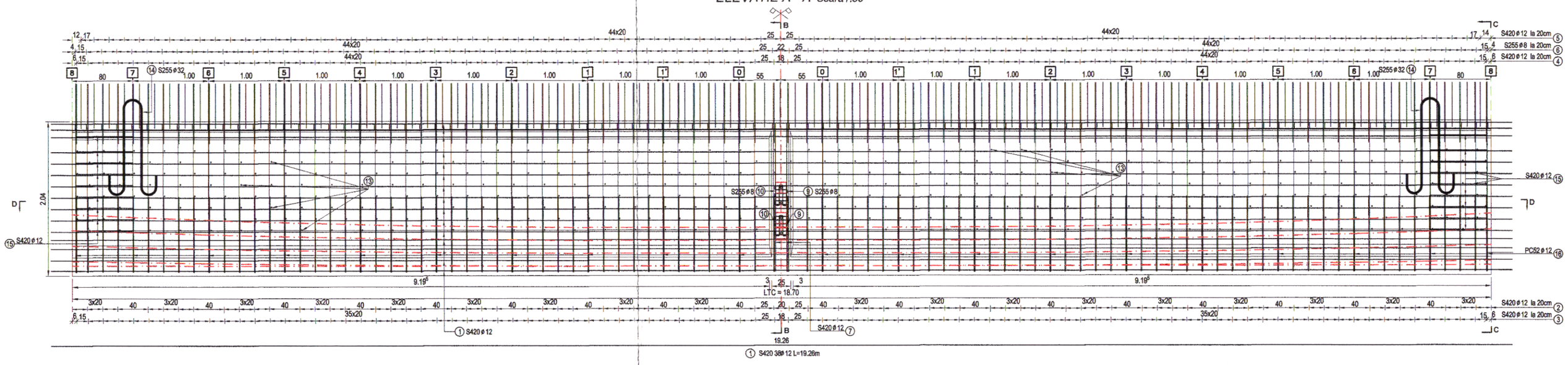

NOTA :
Ancorele marca 14 se vor folosi exclusiv pentru manipularea tronsoanelor individuale. Dupa asezarea acestora la pozitie pe platforma de precomprimare, ancorele se vor retezo.
Este interzisa manipularea grinzii complete (finalizate) prin agatarea de armaturile marca 14.

SECTIUNE ORIZONTALA CU VEDERE IN JOS D - D Scara 1:50

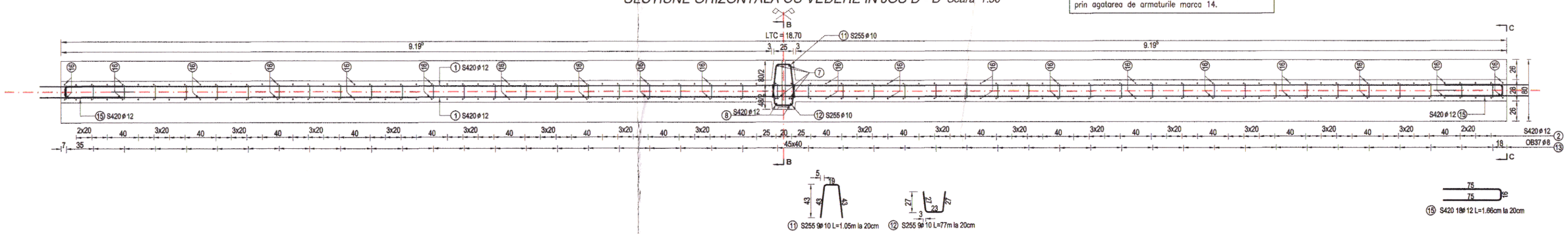

Detalii stelaje
Scara 1:50

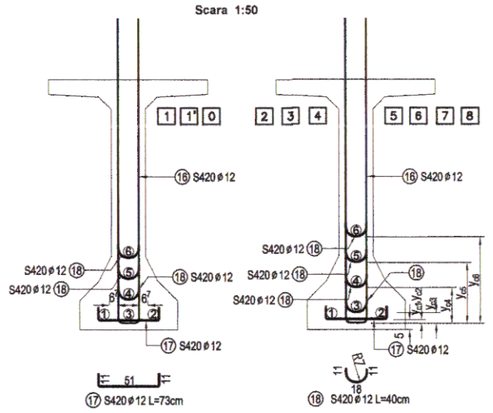

BETON:
- in transoanele prefabricate: C35/45-A/C=0,55;Cmin=300kg/mc-Cl 0,10-CEM I 52,5R-0/22-S3;
- in protectii ancoraje si in rosturi: C40/50-A/C=0,55;Cmin=300kg/mc-Cl 0,10-CEM I 52,5R-0/22-S3/4;

OTEL PRETENSIONAT :
- in grinzi: fascicule S 1860: 7T15s;
- in antretoaze: bare pretensionate Y1050: ø26,5mm;
- strat de acoperire cu beton la teaca: min. 85mm;

OTEL BETON : S 420, S 255
- strat de acoperire cu beton: min. 50mm;

CLASE DE EXPUNERE :
- talpa superioara, inima si bulbul grinzii prefabricate: XC3 si XD1;

Pozitia colierelor la stelaje

Sectiune / Cablu	0	1'	1	2	3	4	5	6	7	8
Yc1-Yc2	2^{2}	2^{2}	2^{2}	2^{3}	2^{3}	2^{4}	2^{5}	2^{6}	2^{8}	3
Yc3	2^{2}	2^{2}	2^{2}	2^{6}	3^{1}	3^{8}	4^{6}	6	7^{5}	8^{6}
Yc4	19^{3}	19^{3}	19^{3}	19^{7}	20^{5}	21^{6}	23^{1}	25	27^{3}	29^{2}
Yc5	36^{3}	36^{3}	36^{3}	36^{9}	37^{9}	39^{4}	41^{2}	44	47^{1}	49^{7}
Yc6	53^{4}	53^{4}	53^{4}	54	55^{9}	57^{3}	59^{9}	63^{2}	67^{1}	70^{5}

cm

SECTIUNE C - C
Scara 1:20

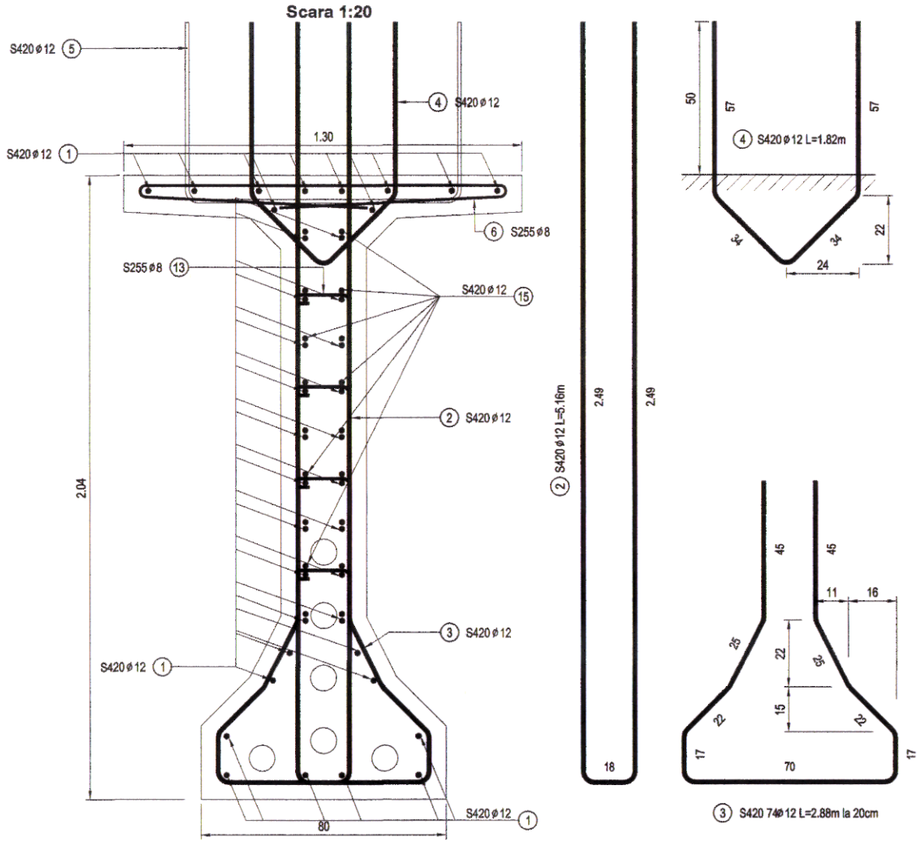

SECTIUNE B - B
Scara 1:20

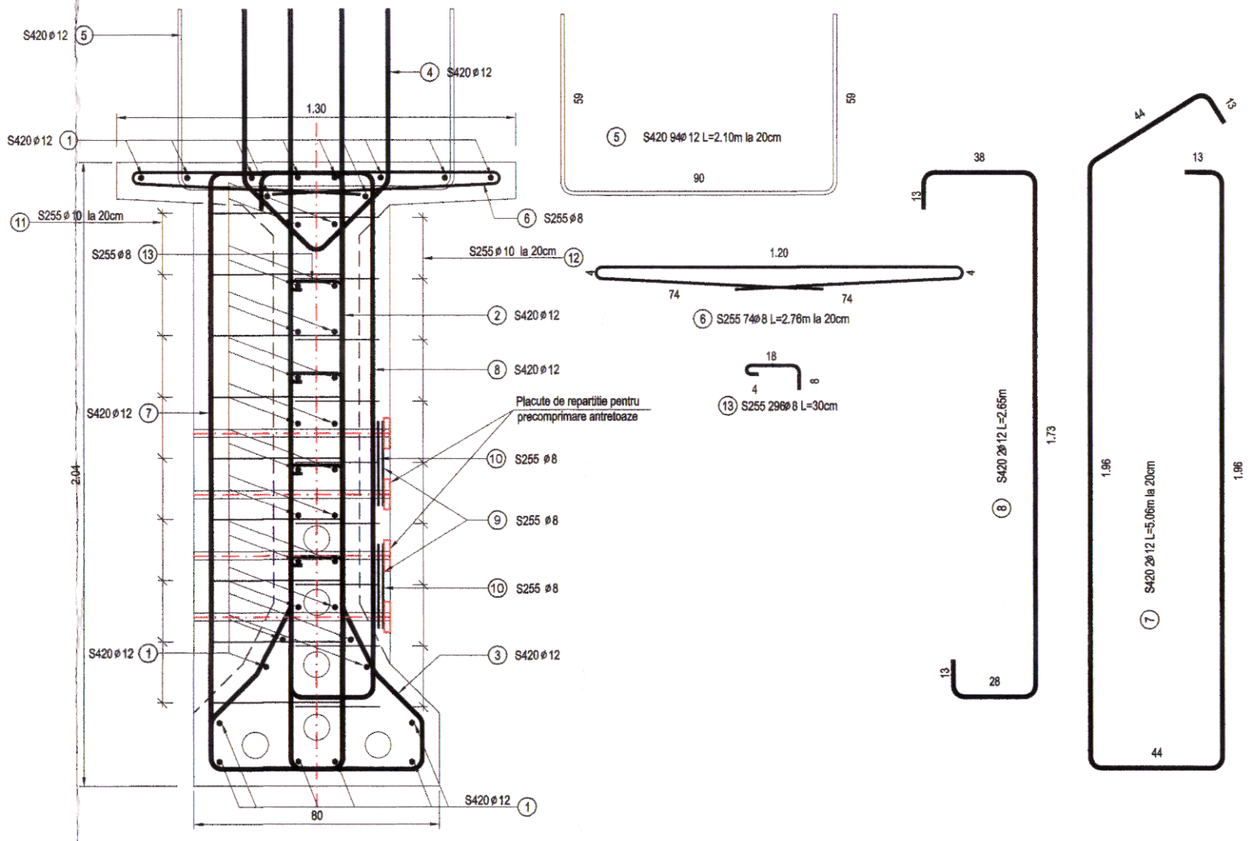

OTEL BETON
ARMATURA REZISTENTA IN PLASE PENTRU COMPRESIUNE LOCALA: S255 (echiv. OB37) ø6...14
S235 (echiv. OB37) ø14...40
ARMATURA CONSTRUCTIVA: S355 (echiv. PC52) ø6...14
S345 (echiv. PC52) ø16...28
ARMATURA MONTAJ : S255 (echiv.OB37) ø6...14

Detaliu placuta de repartitie pentru precomprimare antretoaze
Scara 1:20

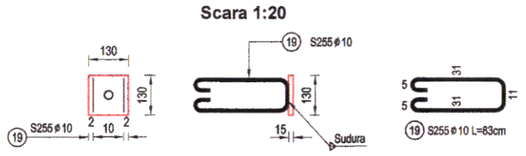

Detaliu innadire armatura S420, Ø≤20mm
Scara 1:100

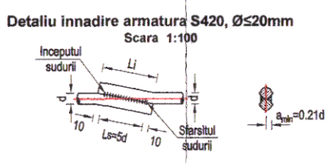

Detaliu innadire armatura S255, Ø≤20mm
Scara 1:100

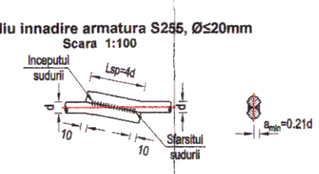

Detaliu innadire armatura, Ø>20mm
Scara 1:100

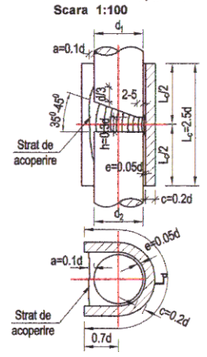

NOTA :
Marcile cu lungimi mari se obtin prin innadirea barelor din fier beton prin suprapunere de 40 de diametre minimin si /sau sudura conform prescriptiilor normativului C28/86.

Extrasul de armare nu include sporurile de innadiri si taieri.

SCHEMA TRONSOANELOR

	T.M.M_2	T.C.M	T.M.M_1
	T.M.C	T.C.C	T.M.C
Ax tablier	T.M.C	T.C.C	T.M.C
	T.M.C	T.C.C	T.M.C
	T.M.C	T.C.C	T.M.C
	T.M.M_1	T.C.M	T.M.M_2

EXTRAS DE ARMATURA
PENTRU TRONSONUL CENTRAL AL GRINZII DE CAPAT

M	Ø	LUNG.	BUC.	S255 (OB37) 8	S255 (OB37) 10	S255 (OB37) 32	S420 (PC60) 12
1	12	19.26	38				731.88
2	12	5.16	74				381.84
3	12	2.88	94				270.72
4	12	1.82	94				171.08
5	12	2.10	94				197.40
6	8	2.76	94	259.44			
7	12	5.06	2				10.12
8	12	2.65	2				5.30
9	8	1.36	2	2.72			
10	8	1.28	2	2.56			
11	10	1.05	9		9.45		
12	10	0.77	9		6.93		
13	8	0.30	376	112.80			
14	32	3.10	2			6.20	
15	12	1.66	18				29.88
16	12	5.16	20				103.20
17	12	0.73	20				14.60
18	12	0.40	74				29.60
19	10	0.83	8		6.64		
TOTAL ml / Ø				377.52	23.02	6.20	1945.62
TOTAL kg / ml				0.395	0.617	6.313	0.888
TOTAL kg / Ø				150	15	40	1728
TOTAL PE TIP DE OTE				205			1728
TOTAL				1933			

P.T. + D.D.E.	NUME SI PRENUME	SEMNATURA	CERINTA	NR. REFERAT
VERIFICATOR ATESTAT	Ing. A. Tanasescu		A4,B2,D2	REFERAT NR.
S.C. EXPERT PROIECT 2002 S.R.L BUCURESTI			BENEFICIAR: CONSILIUL JUDETEAN IALOMITA	PROIECT NR. P 234
PROIECTAT	Ing. S. Tataru		SCARA 1:100 1:50 1:20	POD PESTE RAUL PRAHOVA LA DRIDU, DJ 101 km 52+759
VERIFICAT	Ing. G. Ariton			FAZA: P.T.+D.D.E.
SEF LUCRARE	Ing. M. Petre		2012	PLAN ARMARE TRONSON CENTRAL GRINDA MARGINALA L=44.35m
				23