VEDERE A–A

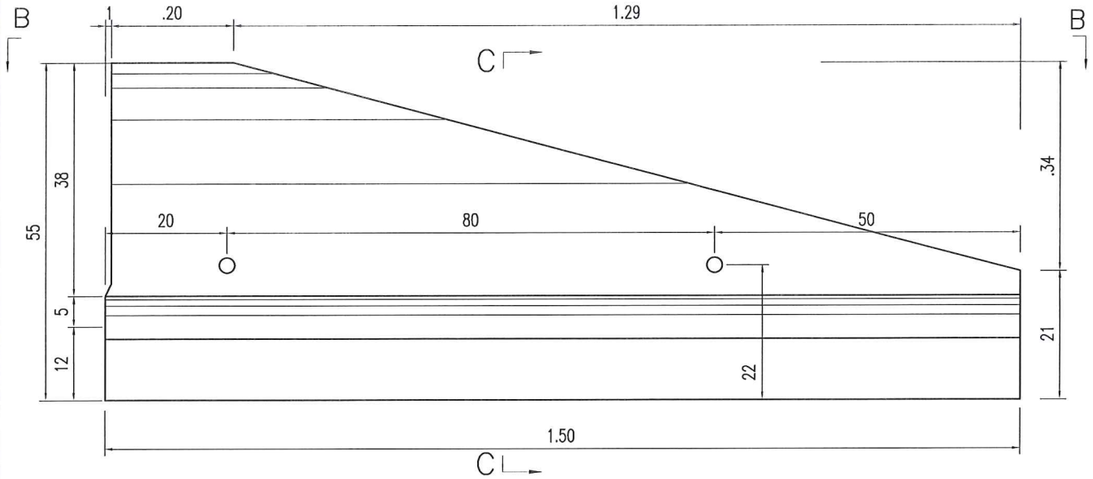

VEDERE B–B

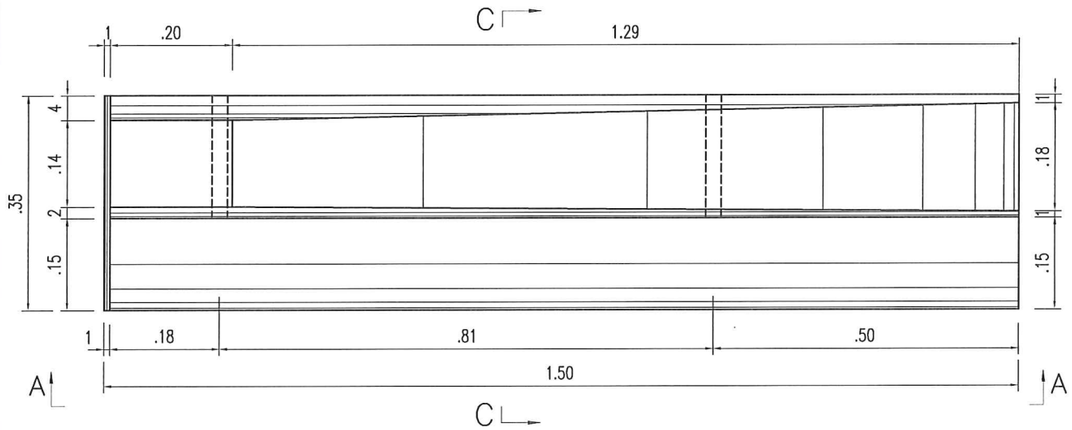

SECTIUNE D–D

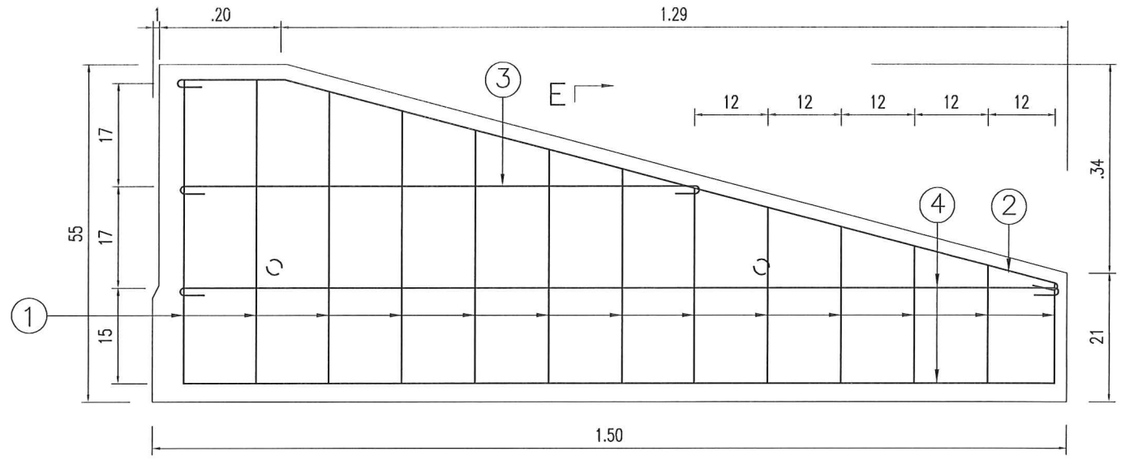

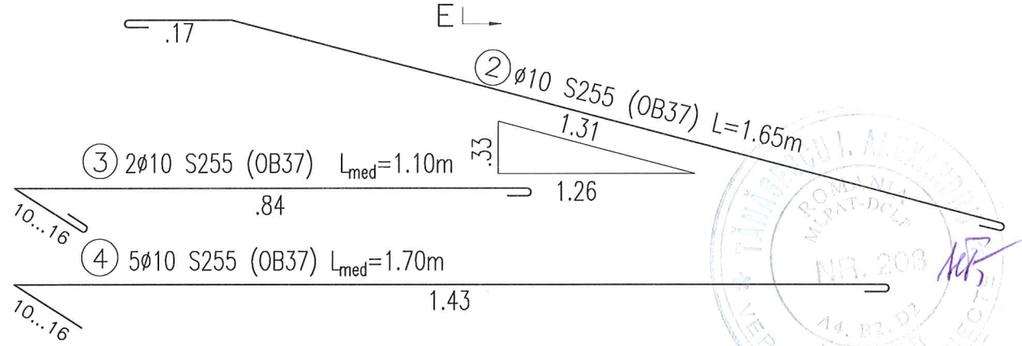

SECTIUNE E–E

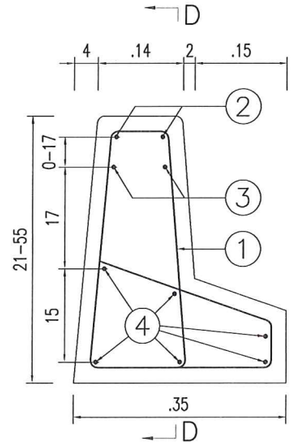

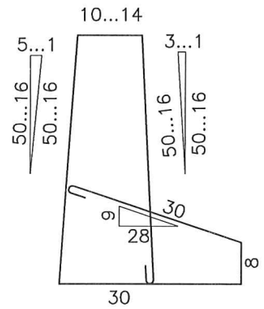

1 13ø10 S255 (OB37)
Lmed=1.50m

MASURATOAREA MATERIALULUI METALIC PENTRU UN PARAPET DE SIGURANTA DE CAPAT

M	Ø	LUNG.	BUC.	S255
				8
1	8	1.50	13	19.50
2	8	1.65	2	3.30
3	8	1.00	2	2.00
4	8	1.60	6	9.60
TOTAL ml / Ø				34.40
TOTAL kg / ml				0.395
TOTAL kg / Ø				14
TOTAL kg				14

SECTIUNE C–C

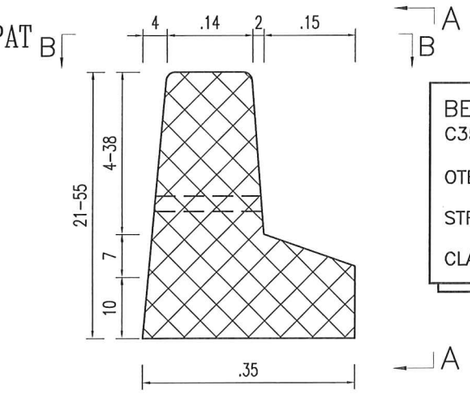

BETON:
C35/45–A/C=0,55;Cmin=300kg/mc–Cl 0,10–CEM I 52,5R–0/22–S3;

OTEL BETON: S255 (OB37)

STRAT DE ACOPERIRE CU BETON: 50mm;

CLASE DE EXPUNERE: – XC3 si XD1;

NOTA:
1. Bordurile se vor vopsi cu vopsea anticoroziva impotriva carbonatarii;
2. Se vor utiliza 2x2buc. parapeti de siguranta din beton de capat.

P.T. + D.D.E.	NUME SI PRENUME	SEMNATURA	CERINTA	NR. REFERAT
VERIFICATOR ATESTAT	Ing. A. Tanasescu		A4,B2,D2	REFERAT NR.
S.C. EXPERT PROIECT 2002 S.R.L BUCURESTI			BENEFICIAR: CONSILIUL JUDETEAN IALOMITA	PROIECT NR. P 234
PROIECTAT	Ing. S. Tataru		SCARA 1:10	POD PESTE RAUL PRAHOVA LA DRIDU, DJ 101 km 52+759 — FAZA: P.T.+D.D.E.
VERIFICAT	Ing. G. Ariton			
SEF LUCRARE	Ing. M. Petre		2012	COFRAJ SI ARMARE BARIERA DE SIGURANTA DE CAPAT DIN BETON ARMAT — 41