SECTIUNE TRANSVERSALA ROST DE DILATATIE DE TIP ETANS Δ=50mm
– SE APLICA IN ZONA ROST PILA P2, P3 –

Scara 1:50

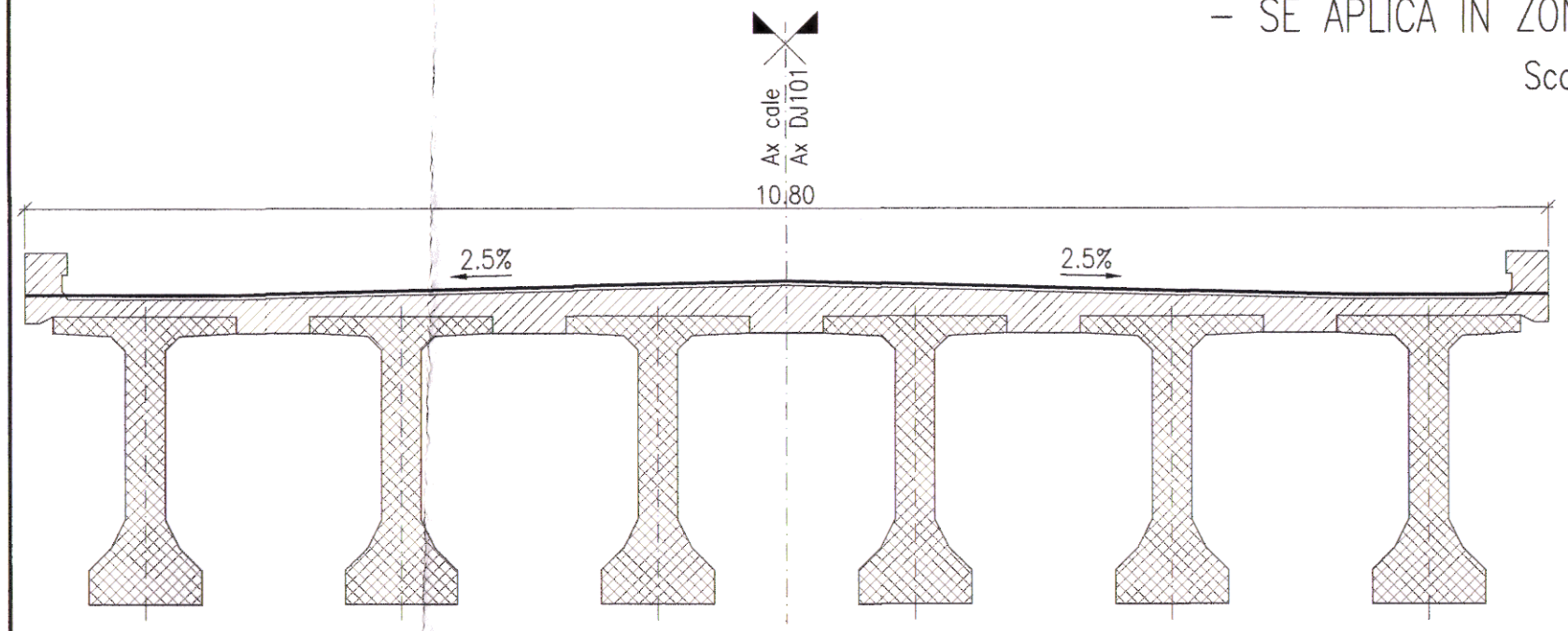

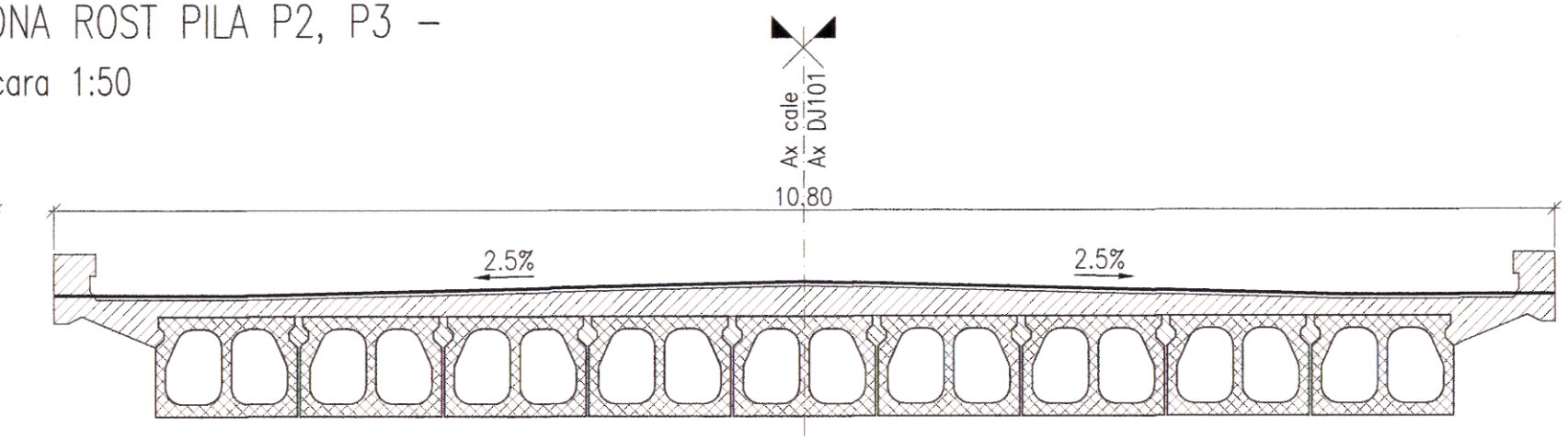

SECTIUNE TRANSVERSALA ROST DE DILATATIE DE TIP ETANS Δ=50mm
– SE APLICA IN ZONA ROST CULEI C1, C2 –

Scara 1:50

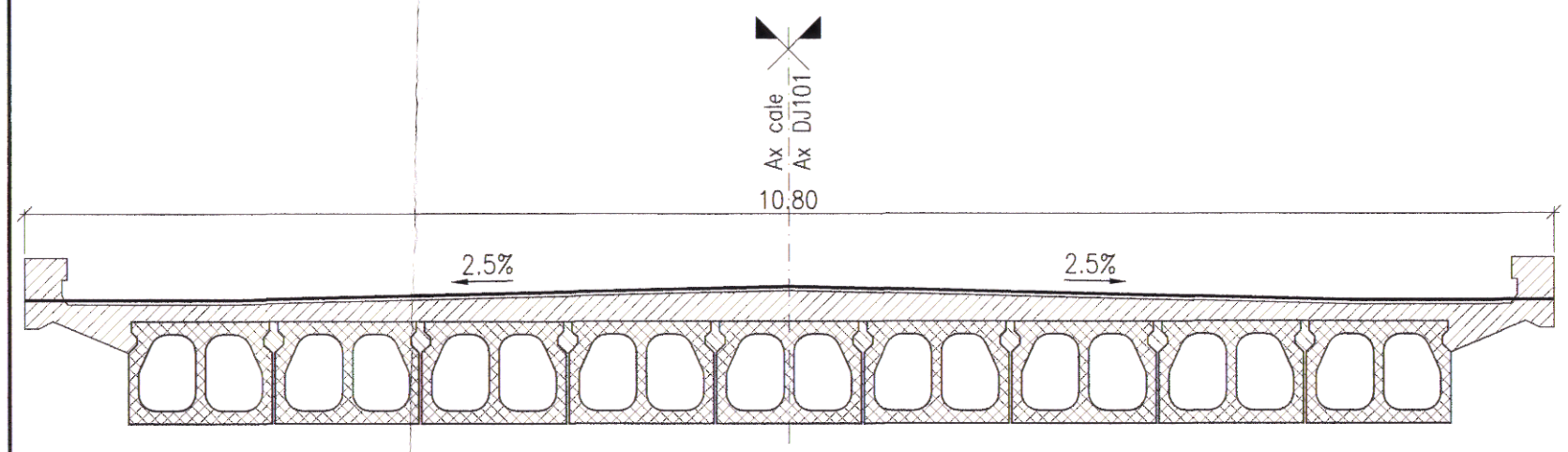

SECTIUNE PRIN CALE Scara 1:10

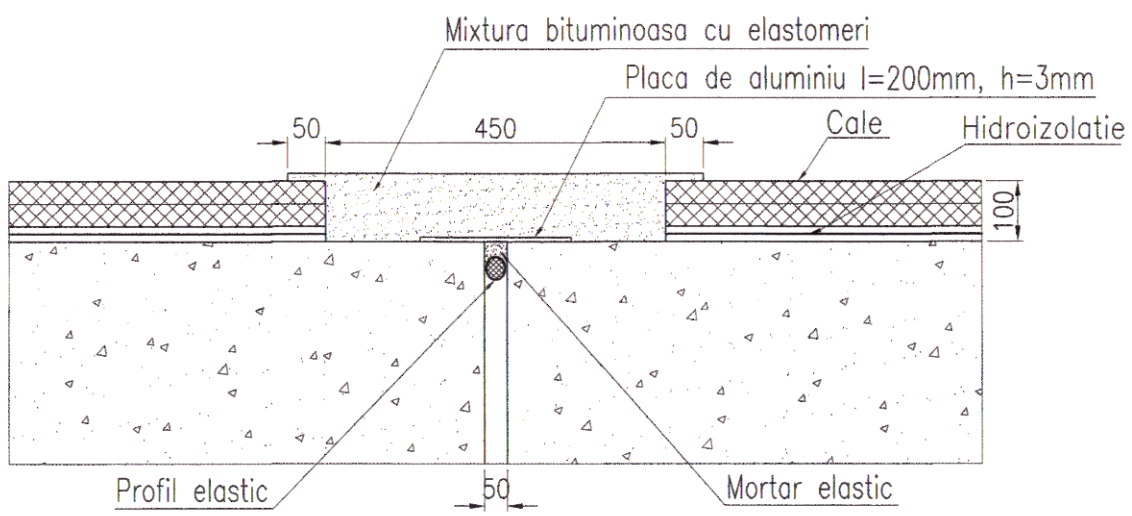

Caracteristici:
1. Lungime 10.50m
2. Δ =50mm

CARACTERISTICI FIZICE
MATERIALUL DE BAZA:
–Liant: mastic bituminos cu elastomeri
* densitatea la 18°C – 1.15±0.05
* punct de inmuiere – 100°C
* temperatura de curgere – 180°±20
–Agregate: diorit sau echivalent
* sort 6–10 – 50% (masic)
* sort 10–14 – 50% (masic)
* densitatea aparenta – 1.60–1.65
AMESTEC
–Compozitia ponderata
~25% liant si ~75% agregate
–Densitatea medie – cca.2.26

P.T. + D.D.E.	NUME SI PRENUME	SEMNATURA	CERINTA	NR. REFERAT	
VERIFICATOR ATESTAT	Ing. A. Tanasescu		A4,B2,D2	REFERAT NR.	
S.C. EXPERT PROIECT 2002 S.R.L BUCURESTI			BENEFICIAR: CONSILIUL JUDETEAN IALOMITA		PROIECT NR. P 234
PROIECTAT	Ing. S. Tataru		SCARA 1:50 1:10	POD PESTE RAUL PRAHOVA LA DRIDU, DJ 101 km 52+759	FAZA: P.T.+D.D.E.
VERIFICAT	Ing. G. Ariton				
SEF LUCRARE	Ing. M. Petre		2012	DETALIU ROST DE DIALATATIE DE TIP ETANS Δ=50mm	39