SECTIUNE LONGITUDINALA

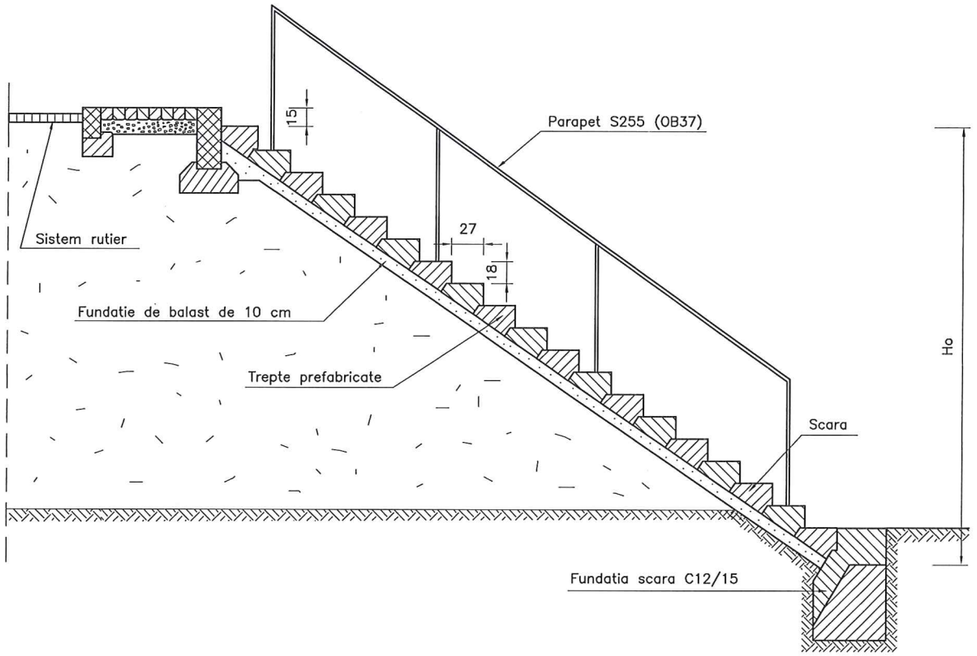

DETALIU DE SCARA

Sc. 1:20

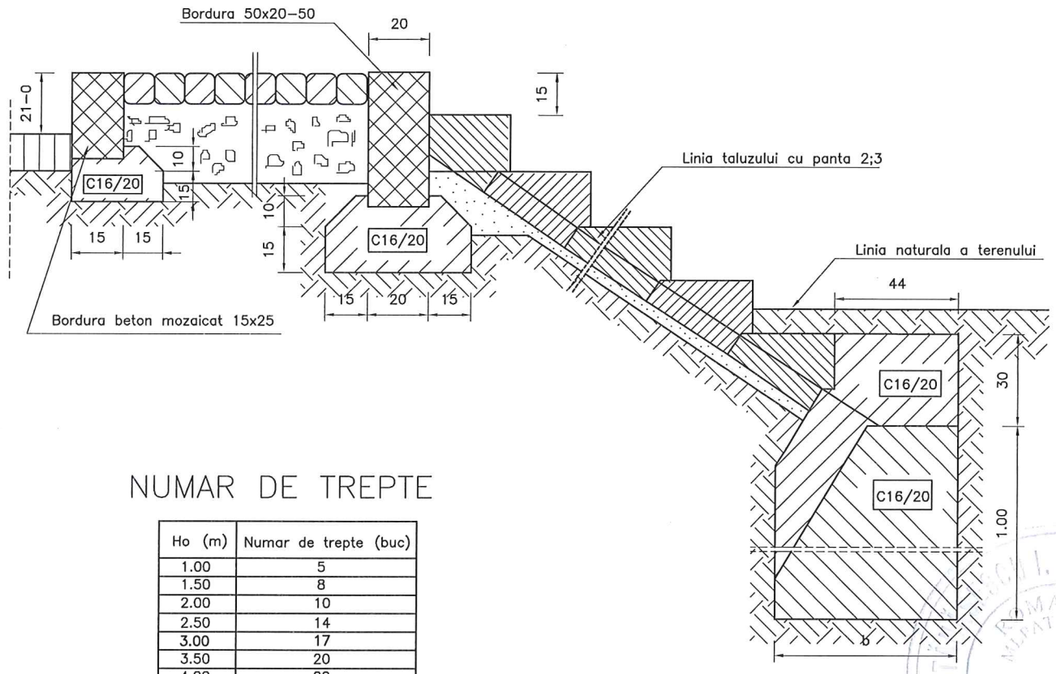

NUMAR DE TREPTE

Ho (m)	Numar de trepte (buc)
1.00	5
1.50	8
2.00	10
2.50	14
3.00	17
3.50	20
4.00	22
4.50	25
5.00	28
5.50	31
6.00	33

TREAPTA PREFABRICATA

Sc. 1:10

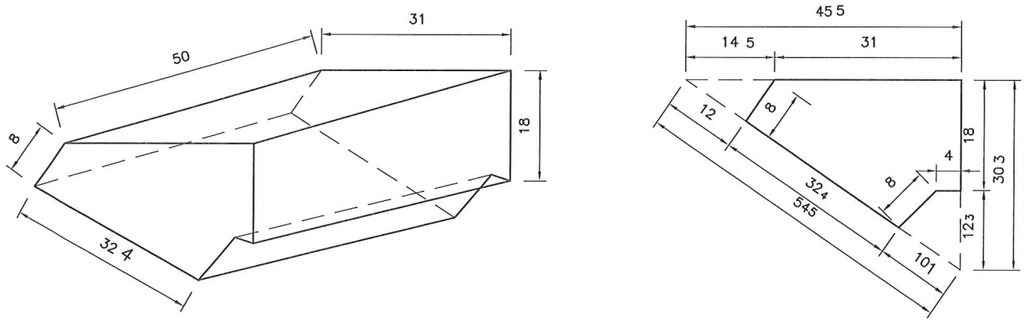

CERINTE DE CALITATE PENTRU COMPOZITIA SI PROPRIETATILE BETONULUI, CONFORM NE 012-1:2007

CATEGORIE BETON	Beton armat in fundatii directe, scari si casiuri
CLASA DE REZISTENTA LA COMPRESIUNE	C 16/20
CLASA DE EXPUNERE	XC2
CONTINUTUL MAXIM DE CLORURI	Cl 0,2
DIMENSIUNEA MAXIMA NOMINALA A AGREGATULUI	Dmax22
DENSITATEA	D 2,4
CONSISTENTA	S1-S4, V1-V3, C1-C3, F2-F5
VALOAREA MAXIMA A RAPORTULUI A/C	0.60
DOZAJ MINIM DE CIMENT(kg/m3)	260
TIPUL DE CIMENT	CEM II AS 32,5; CEM II BS 32.5; CEM III

P.T. + D.D.E.	NUME SI PRENUME	SEMNATURA	CERINTA	NR. REFERAT
VERIFICATOR ATESTAT	Ing. A. Tanasescu		A4,B2,D2	REFERAT NR.
S.C. EXPERT PROIECT 2002 S.R.L BUCURESTI			BENEFICIAR: CONSILIUL JUDETEAN IALOMITA	PROIECT NR. P 234
PROIECTAT	Ing. S. Tataru		SCARA 1:50 1:20	POD PESTE RAUL PRAHOVA LA DRIDU, DJ 101 km 52+759 — FAZA: P.T.+D.D.E.
VERIFICAT	Ing. G. Ariton			
SEF LUCRARE	Ing. M. Petre		2012	DETALIU SCARA - SECTIUNI — 45