## SECTIUNE LONGITUDINALA A - A

Scara 1:20

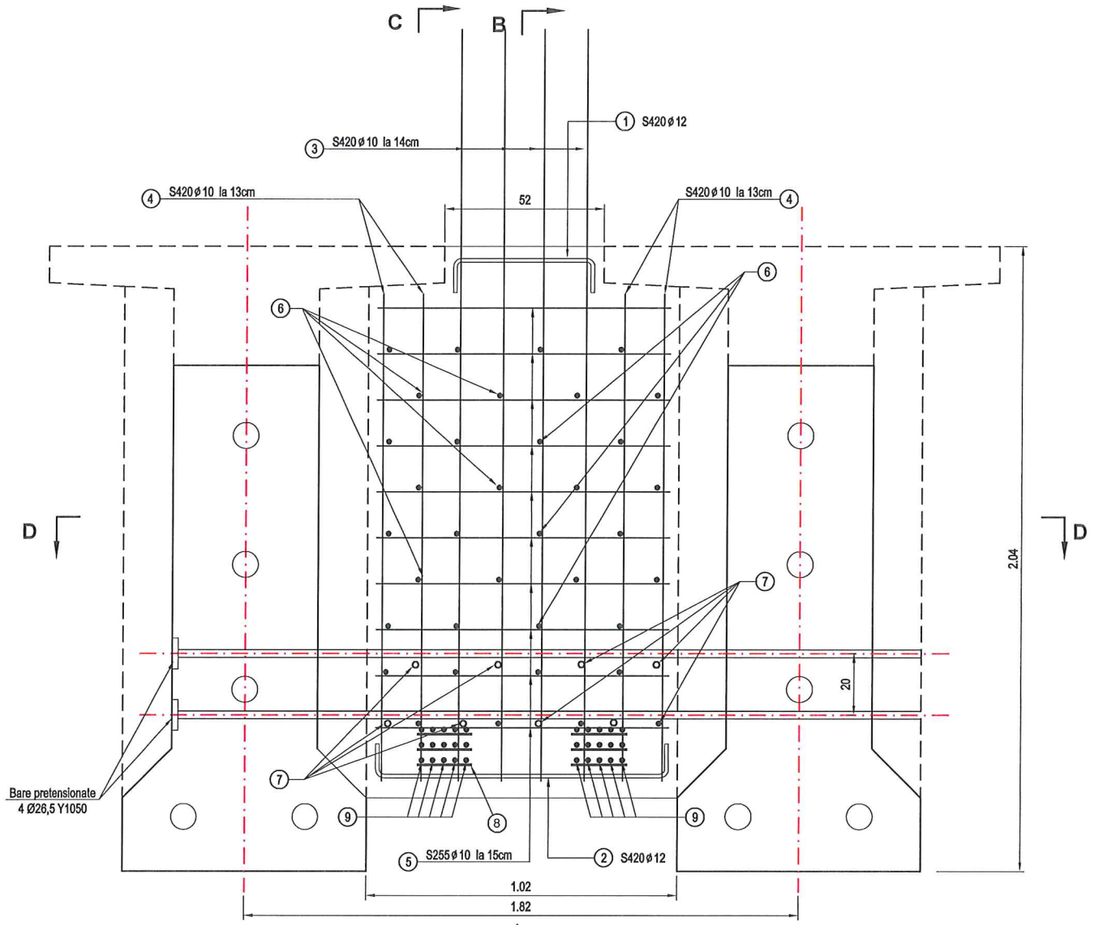


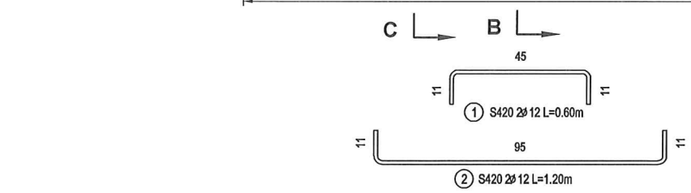


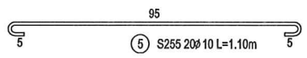


CERINTE DE CALITATE :

- Beton: C40/50
- Otel pretensionat: bare Y1050, ø26.5mm
- efortul de control : $P_{max}$=400kN
- Otel beton: S255, S420
- Acoperirea armaturii: 5cm la etrieri

## SECTIUNE PLANA D - D

Scara 1:20

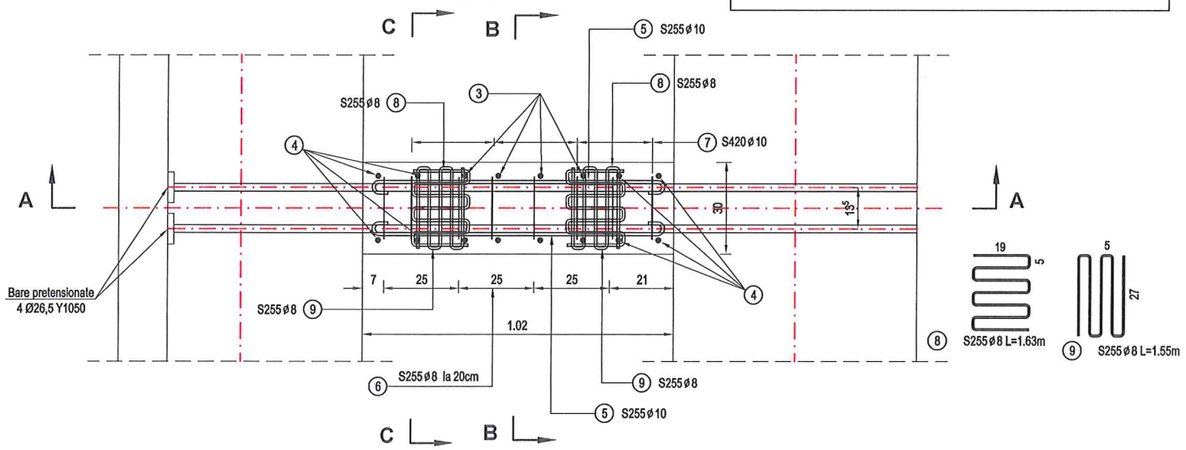





## SECTIUNE TRANSVERSALA B - B

Scara 1:20

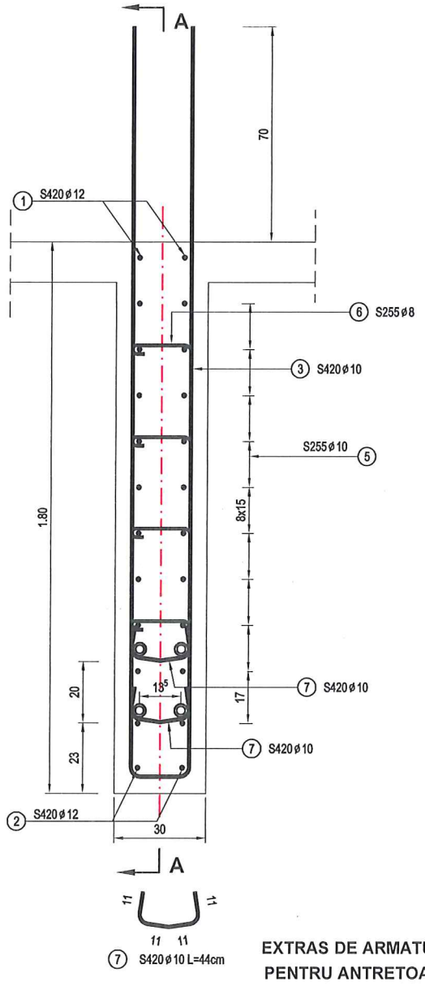


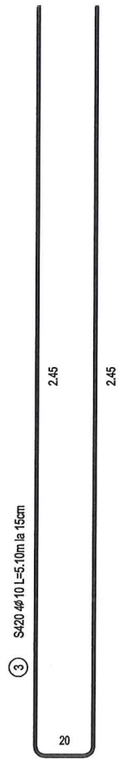


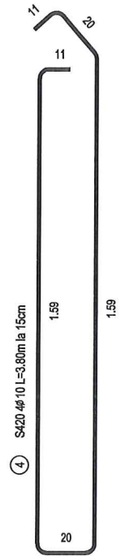


## SECTIUNE TRANSVERSALA C - C

Scara 1:20

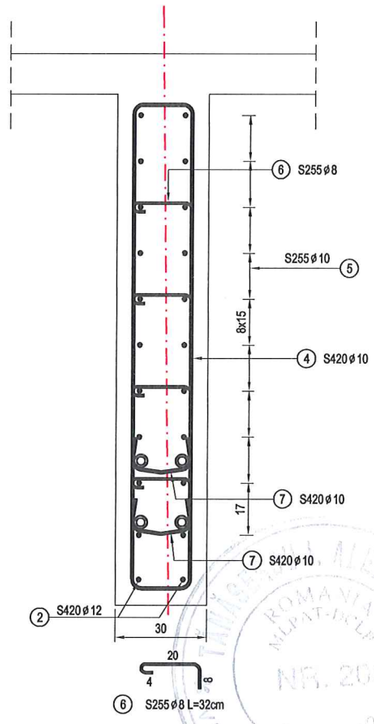


**EXTRAS DE ARMATURA**
**PENTRU ANTRETOAZA DE REAZEM**

| M | Ø | LUNG. | BUC. | S255 (OB37) | | S420 (PC60) | |
|---|---|---|---|---|---|---|---|
| | | | | 8 | 10 | 10 | 12 |
| 1 | 12 | 0.60 | 2 | | | | 1.20 |
| 2 | 12 | 1.20 | 2 | | | | 2.40 |
| 3 | 10 | 5.10 | 4 | | | 20.40 | |
| 4 | 10 | 3.80 | 4 | | | 15.20 | |
| 5 | 10 | 1.10 | 20 | | 22.00 | | |
| 6 | 8 | 0.32 | 36 | 11.52 | | | |
| 7 | 10 | 0.44 | 8 | | | 3.52 | |
| 8 | 8 | 1.63 | 6 | 9.78 | | | |
| 9 | 8 | 1.55 | 6 | 9.30 | | | |
| TOTAL ml / Ø | | | | 30.60 | 22.00 | 39.12 | 3.60 |
| TOTAL kg / ml | | | | 0.395 | 0.617 | 0.617 | 0.888 |
| TOTAL kg / Ø | | | | 13 | 14 | 25 | 4 |
| TOTAL PE TIP DE OTEL | | | | 27 | | 29 | |
| TOTAL 5 elemente/antretoaza | | | | 280 | | | |

NOTA :

Plansa curenta prevede armarea unui panou de antretoaza marginala.
Restul panourilor se vor arma in mod identic.
Extrasul de armatura este intocmit pentru intreaga antretoaza.

| P.T. + D.D.E. | NUME SI PRENUME | SEMNATURA | CERINTA | NR. REFERAT |
|---|---|---|---|---|
| VERIFICATOR ATESTAT | Ing. A. Tanasescu | | A4,B2,D2 | REFERAT NR. |

S.C. EXPERT PROIECT 2002 S.R.L
BUCURESTI

BENEFICIAR:
CONSILIUL JUDETEAN IALOMITA

PROIECT NR. P 234

| | | | | |
|---|---|---|---|---|
| PROIECTAT | Ing. S. Tataru | | SCARA 1:20 | POD PESTE RAUL PRAHOVA LA DRIDU, DJ 101 km 52+759 |
| VERIFICAT | Ing. G. Ariton | | | PLAN ARMARE ANTRETOAZA DE REAZEM TABLIER NOU (DESCHIDEREA 3) |
| SEF LUCRARE | Ing. M. Petre | | 2012 | |

FAZA: P.T.+D.D.E.

29