MONOLITIZAREA ROSTULUI DINTRE TRONSOANE (MR)

Sectiune C - C
Scara 1:50

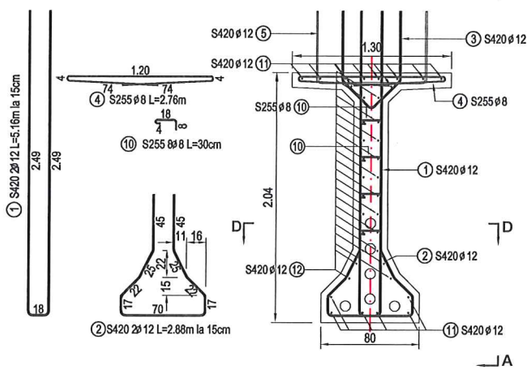

ELEVATIE A - A
Scara 1:50

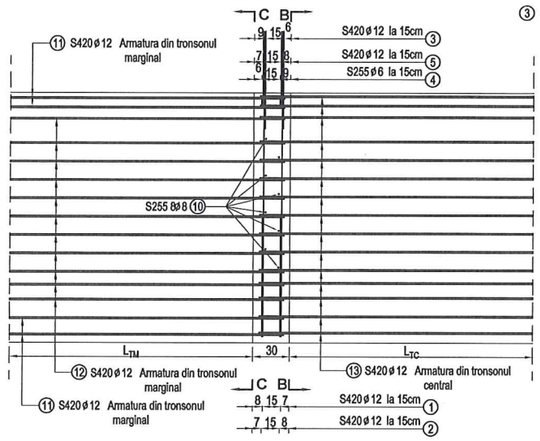

Sectiune B - B
Scara 1:50

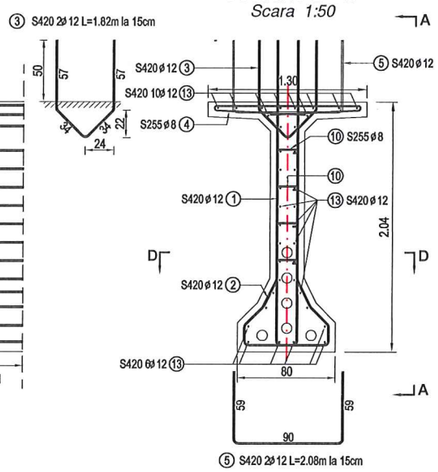

DETALIU PENTRU ASIGURAREA CONTINUITATII CANALELOR FASCICULELOR IN ROSTURI

Sectiune D - D
Scara 1:20

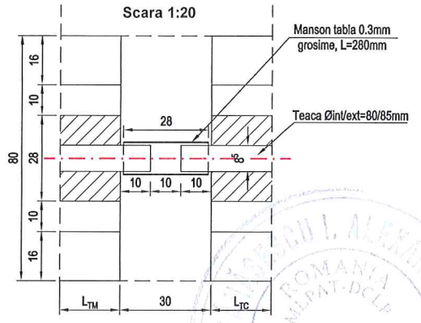

ACOPERIREA ANCORAJELOR (AA)

Sectiune E - E
Scara 1:50

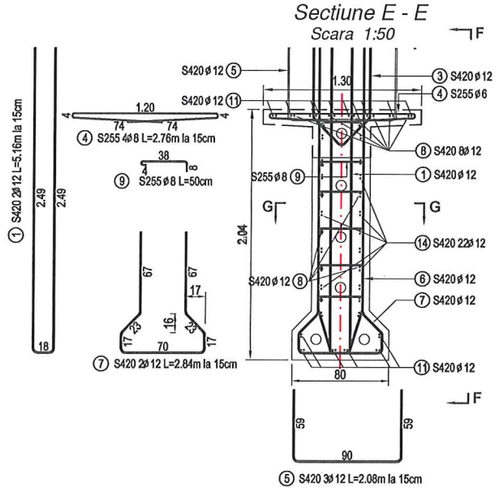

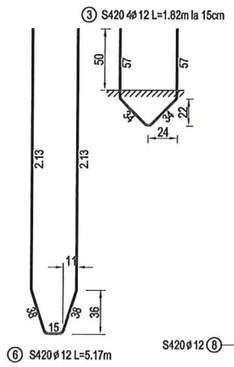

ELEVATIE F - F
Scara 1:50

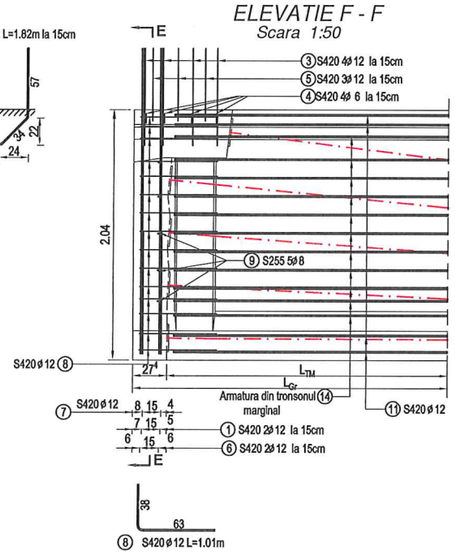

Sectiune G - G
Scara 1:50

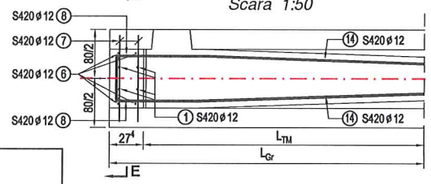

NOTA:

1. Armaturile din tronsoanele de capat se innadesc prin sudura cu cordon dublu cu armaturile din tronsonul central, lungimea cordonului de sudura fiind L=25cm.

2. Toate sudurile se vor executa inaintea introducerii cablurilor in canale. Dupa introducerea cablurilor este interzisa sudarea armaturilor.

3. Inaintea inceperii betonarii rostului, fetele de beton se vor stropi din abundenta cu apa pentru a se evita absorbtia rapida a apei din betonul de monolitizare.

4. Clasa betonului din rost va fi C40/50.

5.Dupa betonare se vor lua masuri de tratare a betonului din rost conform normativului CP012–2007.

6. Tensionarea cablurilor se face dupa atingerea marcii betonului, confirmata prin cuburi de proba.

EXTRAS DE ARMATURA PENTRU MONOLITIZAREA GRINZII CURENTE

M	Ø	LUNG.	BUC.	S255 (OB37)	S420 (PC60)
				8	12
1	12	5.16	4		20.64
2	12	2.88	2		5.76
3	12	1.82	6		10.92
4	8	2.76	6	16.56	
5	12	2.08	5		10.40
6	12	5.17	2		10.34
7	12	2.84	2		5.68
8	12	1.01	8		8.08
9	8	0.50	5	2.50	
10	8	0.30	8	2.40	
TOTAL ml / Ø				21.46	71.82
TOTAL kg / ml				0.395	0.888
TOTAL kg / Ø				9	64
TOTAL PE TIP DE OTEL				9	64
TOTAL 2 elemente/grinda				146	

NOTA:

1. Armaturile marca 11, 12, 13 si 14 sunt prezentate in plansele de armare ale tronsoanelor grinzii.
2. Armatura marca 8 din inima grinzii este prezentata in plansa de armare a tronsonului marginal.

SCHEMA RACORDARII TRONSOANELOR

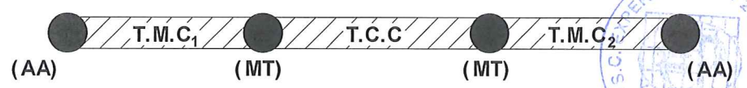

NOTA : Tronsonul TMC 1 se executa in oglinda fata de tronsonul TMC 2

OTEL BETON
ARMATURA REZISTENTA IN PLASE PENTRU COMPRESIUNE LOCALA: S255 (echiv. OB37) ø6...14
S235 (echiv. OB37) ø14...40
ARMATURA CONSTRUCTIVA: S355 (echiv. PC52) ø6...14
S345 (echiv. PC52) ø16...28
ARMATURA MONTAJ : S255 (echiv.OB37) ø6...14

BETON:
- in tronsoanele prefabricate: C35/45–A/C=0,55;Cmin=300kg/mc–Cl 0,10–CEM I 52,5R–0/22–S3;
- in protectii ancoraje si in rosturi: C40/50–A/C=0,55;Cmin=300kg/mc–Cl 0,10–CEM I 52,5R–0/22–S3/4;

OTEL PRETENSIONAT :
- in grinzi: fascicule S 1860: 7T15s;
- in antretoaze: bare pretensionate Y1050: ø26,5mm;
- strat de acoperire cu beton la teaca: min. 85mm;

OTEL BETON : S 420, S 255
- strat de acoperire cu beton: min. 50mm;

CLASE DE EXPUNERE :
- talpa superioara, inima si bulbul grinzii prefabricate: XC3 si XD1;

P.T. + D.D.E.	NUME SI PRENUME	SEMNATURA	CERINTA	NR. REFERAT
VERIFICATOR ATESTAT	Ing. A. Tanasescu		A4,B2,D2	REFERAT NR.
S.C. EXPERT PROIECT 2002 S.R.L BUCURESTI			BENEFICIAR: CONSILIUL JUDETEAN IALOMITA	PROIECT NR. P 234
PROIECTAT	Ing. S. Tataru		SCARA 1:50 1:20	POD PESTE RAUL PRAHOVA LA DRIDU, DJ 101 km 52+759 — PLAN ARMARE ZONE MONOLITE GRINDA CURENTA L=44.35m	FAZA: P.T.+D.D.E.
VERIFICAT	Ing. G. Ariton				
SEF LUCRARE	Ing. M. Petre		2012		28