SECTIUNE TRANSVERSALA TABLIER NOU (DESCHIDEREA 3)

Scara 1:50

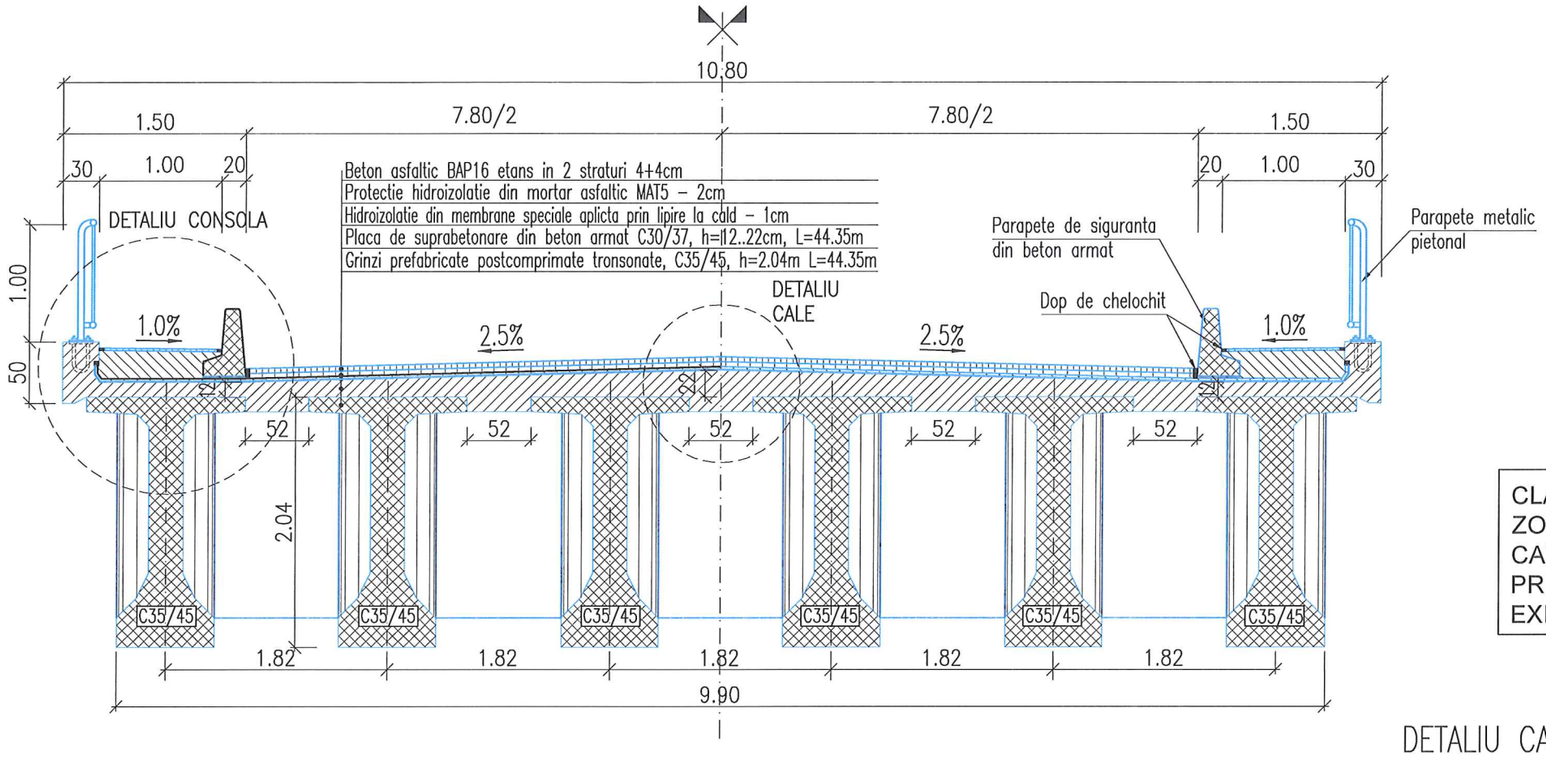

CLASA DE INCARCARE:	E (A30+oameni, V80)
ZONA DE SEISMICITATE:	8_1; a_g=0.28g (m/s^2); Tc=1.6(sec
CATEGORIA DE IMPORTANTA PRIVIND CALITATEA:	"B"
EXIGENTE DE CALITATE:	"A4, B2, D2"

DETALIU CONSOLA

Scara 1:20

Mixtura asfaltica BA8 – 2cm
Beton de umplutura in trotuar C16/20
Protectie hidroizolatie MAT5 – 2cm
Hidroizolatie din membrane speciale aplicta prin lipire la cald – 1cm
Placa de suprabetonare C30/37, h=12–22cm, L=44.35m
Grinzi prefabricate postcomprimate tronsonate, C35/45, h=2.04m, L=44.35m

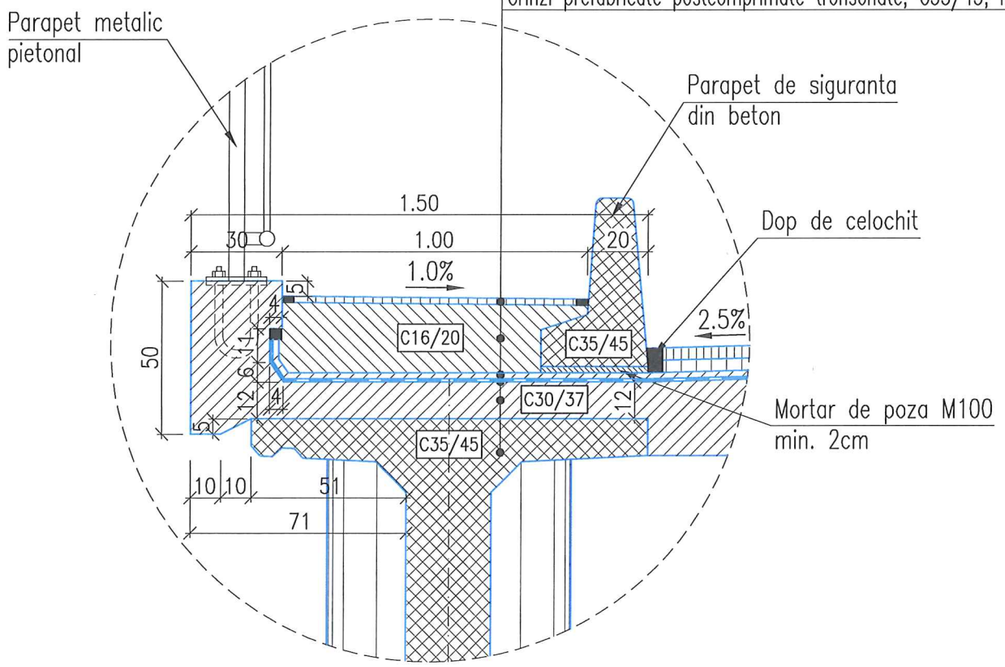

DETALIU CALE

Scara 1:20

Beton asfaltic BAP16 etans in 2 straturi 4+4cm
Protectie hidroizolatie din mortar asfaltic MAT5 – 2cm
Hidroizolatie din membrane speciale aplicta prin lipire la cald – 1cm
Placa de suprabetonare din beton armat C30/37, h=12–22cm, L=44.35m
Grinzi prefabricate postcomprimate tronsonate, C35/45, h=2.04m, L=44.35m

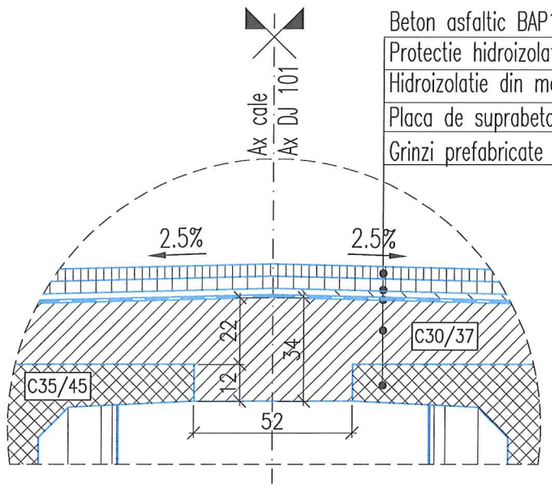

P.T. + D.D.E.	NUME SI PRENUME	SEMNATURA	CERINTA	NR. REFERAT
VERIFICATOR ATESTAT	Ing. A. Tanasescu		A4,B2,D2	REFERAT NR.

S.C. EXPERT PROIECT 2002 S.R.L BUCURESTI			BENEFICIAR: CONSILIUL JUDETEAN IALOMITA	PROIECT NR. P 234
PROIECTAT	Ing. S. Tataru		SCARA 1:50	POD PESTE RAUL PRAHOVA LA DRIDU, DJ 101 km 52+759	FAZA: P.T.+D.E.
VERIFICAT	Ing. G. Ariton				
SEF LUCRARE	Ing. M. Petre		2012	SECTIUNE TRANSVERSALA TABLIER NOU	06